レントウパズル® HS22 ピット2段・地上2段昇降横行式

標準装備

- パレット落下防止装置
- 非常停止装置
- 停電時制動装置
- 前面可動安全ゲート
- 検知センサ（侵入・車長・区画・ゲート乗越え）
- オーバーラン防止装置
- ソレノイドロックキー
- 操作認証
- 無人確認ボタン
- 低騒音モーター

オプション

- 故障出力用接点
- 回転灯
- 装置内照明設備
- 簡易防振ゴム
- B2F用消火ノズル

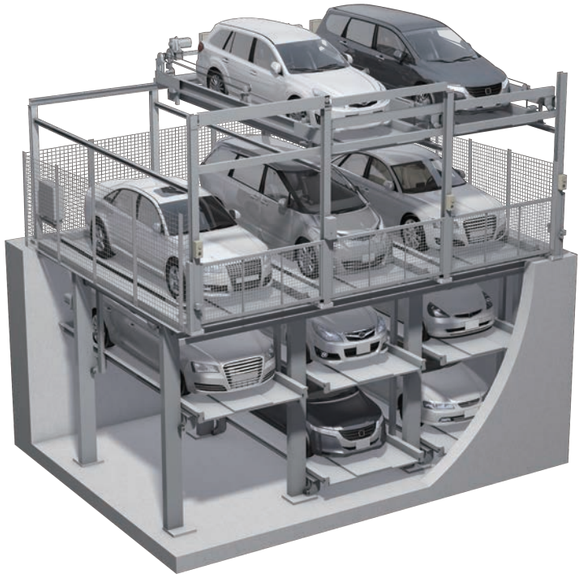

横行退避型

1番パレットのお車を出庫する時の動き

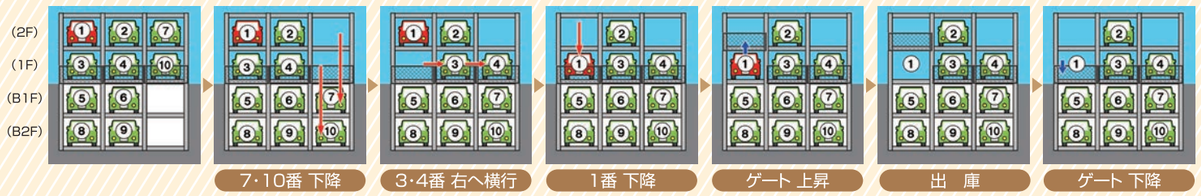

装置平面図

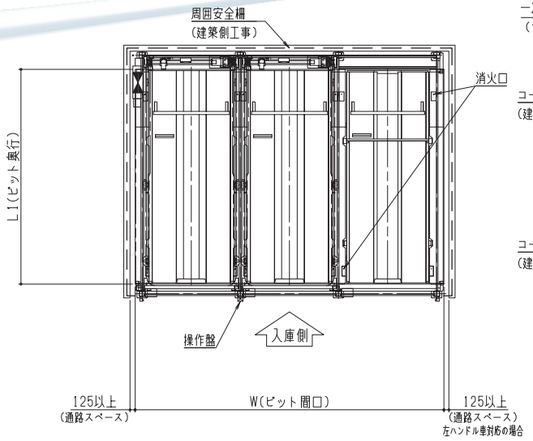

基礎荷重図

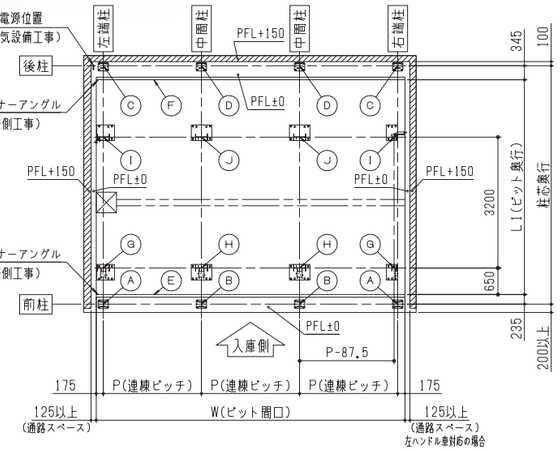

装置正面図

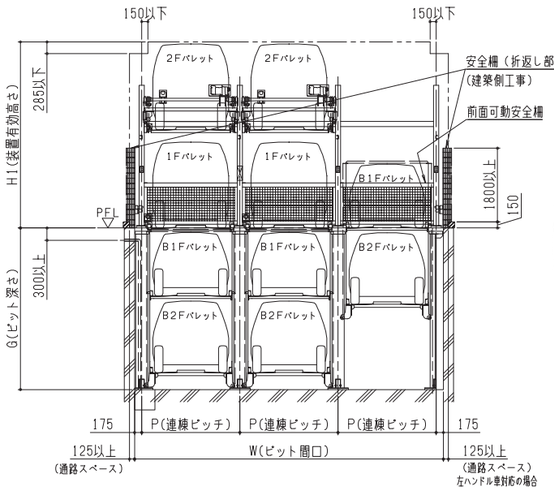

装置側面図

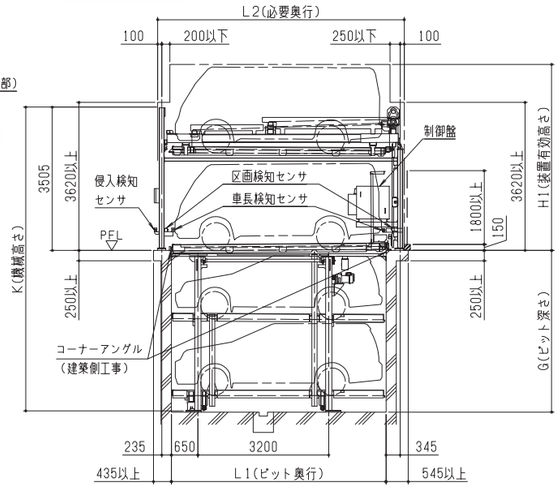

機　種		レントウパズル® HS22								
方　式		ピット2段・地上2段昇降横行式								
仕　様		標準ルーフ仕様			8m仕様			全段ハイルーフ仕様		
分類記号		T490	S525	G550	TH490	SH525	GH550	TA490	SA525	GA550
収容可能車諸元	全長(mm)	4700	5050	5300	4700	5050	5300	4700	5050	5300
	全幅(mm)	1750	1850	1950	1750	1850	1950	1750	1850	1950
	全高(mm) 2F	1550			2100			2100		
	全高(mm) 1F	1700			2100			2100		
	全高(mm) B1F	1550			1900			2100(1800)		
	全高(mm) B2F	1750			1900			2100(1800)		
	重量(kg)	2300			2300			2300		
	最低地上高(mm)	120								
ピット奥行(mm)	L1	4900	5250	5500	4900	5250	5500	4900	5250	5500
必要奥行(mm)	L2	5680	6030	6280	5680	6030	6280	5680	6030	6280
連棟ピッチ(mm)	P	2300	2400	2500	2300	2400	2500	2300	2400	2500
ピット間口(mm)	W	P × N ＋ 350								
ピット深さ(mm)	G	3950			4450			4850(4250)		
装置有効高さ(mm)	H1	3600			4550			4550		
		ご注意：固定式泡消火配管対応の場合は別途お問い合わせ下さい。								
機械高さ(mm)	K	7425			7925			8325(7725)		
垂直荷重(ton)		Ⓐ 1.2 Ⓑ 2.2 Ⓒ 1.0 Ⓓ 1.9 Ⓔ 2.1 Ⓕ 1.6 Ⓖ 1.8 Ⓗ 3.7 Ⓘ 2.0 Ⓙ 4.1								

仕　様		標準ルーフ仕様			8m仕様			全段ハイルーフ仕様		
時間(秒)	横行	約15	約16	約16	約15	約16	約16	約15	約16	約16
	2F昇降	上昇約30/下降約29			上昇約35/下降約34			上昇約35/下降約34		
	B1F昇降	約35/29 (50/60Hz)			約43/36 (50/60Hz)			約47/39(約40/34) (50/60Hz)		
	B2F昇降	約75/63 (50/60Hz)			約86/71 (50/60Hz)			約94/78(約81/68) (50/60Hz)		
	ゲート開閉	約18								
モーター	地上昇降	2.2 kW ブレーキ付（インバータ制御）								
	横行	0.2 kW ブレーキ付（インバータ制御）								
	地下昇降	3.7 kW　ブレーキ付								
	ゲート開閉	0.1 kW ブレーキ付（インバータ制御）								
電　源		三相交流 200/220V（50/60Hz）　7kVA+D種接地								
入庫方式		後進入庫								
防錆仕様		亜鉛メッキ								
収容台数		（ N × 4 ）−2（台）								

N は連棟数を示す。（最大8連棟迄）

- 表中のサイズは代表的なバリエーションです。
- 全長4700mm～5300mmの間で±50mmの対応可能。
- 全幅1750mm～2000mmの間で±50mmの対応可能。
- 地下の昇降はインバータ制御ではありません。
- 他詳細、仕様についてはお問い合わせ下さい。