地下パーク 2N-UG

ピット2段昇降式
(ピット1段・地上1段)アップゲート

標準装備

- パレット落下防止装置
- 非常停止装置
- 停電時制動装置
- 前面可動安全ゲート
- 検知センサ(侵入・車長・区画・ゲート乗越え)
- オーバーラン防止装置
- ソレノイドロックキー
- 操作認証
- 無人確認ボタン
- 低騒音モーター

オプション

- 故障出力用接点
- 回転灯
- 装置内照明設備
- 簡易防振ゴム
- ピット浅仕様
- タッチレス仕様(IC)
- リモコン呼出システム
- EV充電システム

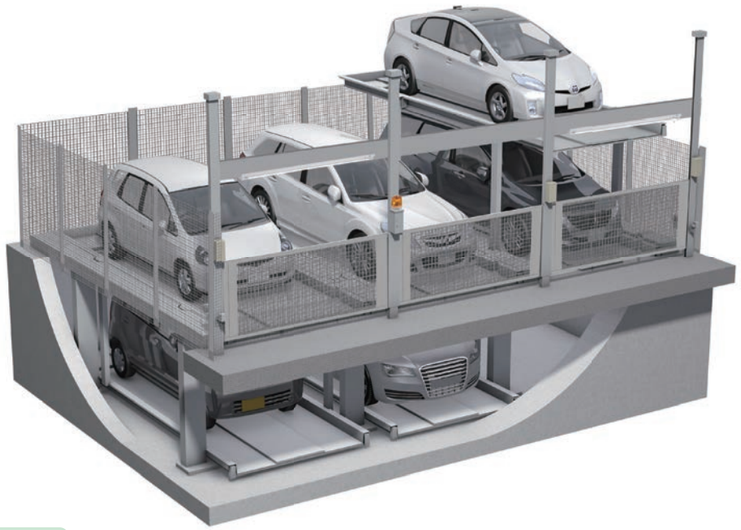

4番パレットのお車を出庫する時の動き

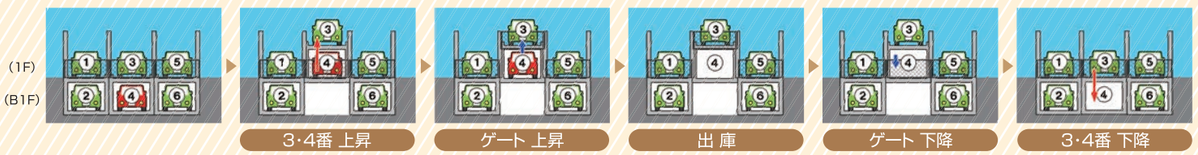

装置平面図

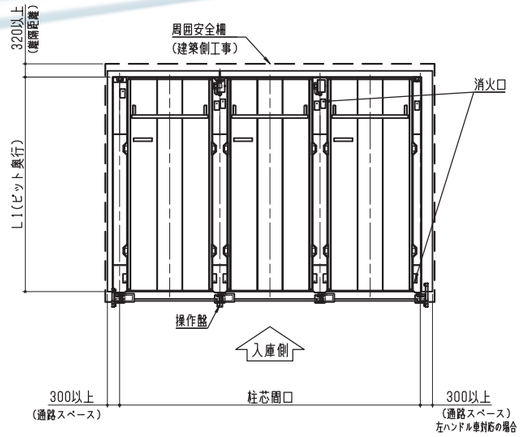

基礎荷重図

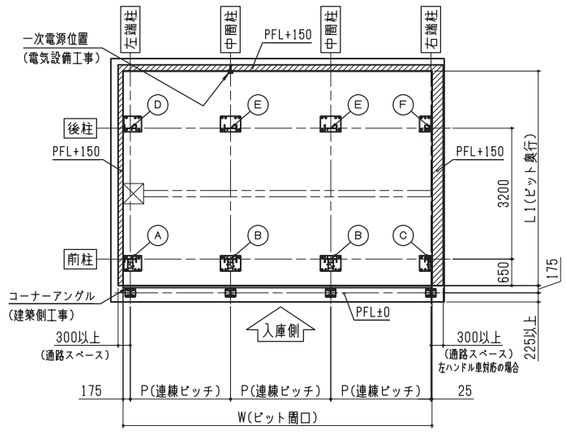

装置正面図

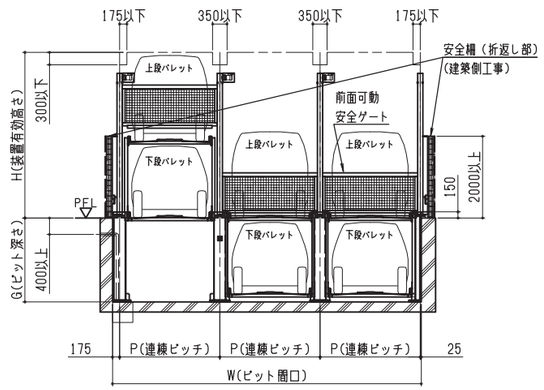

装置側面図

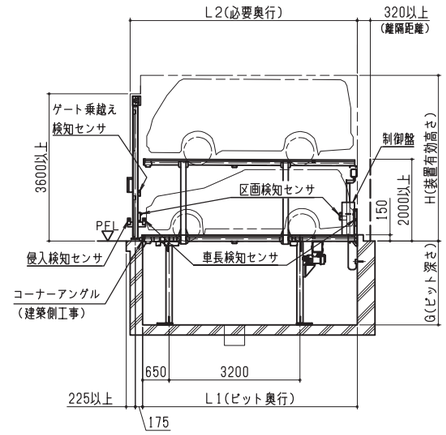

機　種		地下パーク2N−UG															
方　式		ピット2段昇降式(ピット1段・地上1段)アップゲート															
仕　様		標準ルーフ仕様			ミドルルーフ仕様			全段ハイルーフ仕様			仕　様		標準ルーフ仕様		ミドルルーフ仕様		全段ハイルーフ仕様	
分類記号		P490	M525	W550	T490	S525	G550	T490	S525	G550	時間(50/60Hz)(秒)	下段上昇	約45/43	約51/48	約51/49	約59/55	約59/57	約68/64
収容可能車諸元	全長(mm)	4700	5050	5300	4700	5050	5300	4700	5050	5300		ゲート開閉	約18/15					
	全幅(mm)	1750	1850	1950	1750	1850	1950	1750	1850	1950	モーター	昇降	2.2 kW　ブレーキ付					
	全高(mm) 上段	2100			2100			2100				ゲート	0.1 kW　ブレーキ付					
	全高(mm) 下段	1550			1800			2100			電　源		三相交流 200/220V(50/60Hz)　5kVA+D種接地					
	重量(kg)	2000	2300		2000	2300		2000	2300		入　庫　方　式		後進入庫					
	最低地上高(mm)	120									防　錆　仕　様		亜鉛めっき					
ピット奥行(mm)	L1	4900	5250	5500	4900	5250	5500	4900	5250	5500	収　容　台　数		N × 2 (台)					
必要奥行(mm)	L2	5200	5550	5800	5200	5550	5800	5200	5550	5800								
連棟ピッチ(mm)	P	2350	2450	2550	2300	2400	2500	2300	2400	2500								
ピット間口(mm)	W	P × N + 200																
ピット深さ(mm)	G	1850(水上)			2100(水上)			2400(水上)										
装置有効高さ(mm)	H	3850			4100			4400										
垂直荷重(ton)		Ⓐ 2.0	Ⓑ 3.7		Ⓒ 1.9	Ⓓ 1.9		Ⓔ 3.5	Ⓕ 1.7									

Nは連棟数を示す。(最大8連棟迄)

- 表中のサイズは代表的なバリエーションです。
- 全長4700mm〜5300mmの間で±50mmの対応可能。
- 全幅1750mm〜2000mmの間で±50mmの対応可能。
- 他詳細、仕様についてはお問い合わせ下さい。

ピット昇降式
2N-DG
2N-DGT
2N-UG
3N-DG
3N-DGT
3N-UG
ピット1段昇降横行式
HT11
HT21
HS31
HS41
HS51
ピット2段昇降横行式
HS22
HS32
HS42
HS52
地上昇降横行式
HT20
HS30
HS40
HS50
地上昇降横行縦列式
HS30W
HS40W
HS50W
ターンテーブル
目隠しパネル
安全装置
装置の特徴
オプション
リニューアルパーキング
クリンパクタ
別途工事
メンテナンスについて
コインパーキング
会社概要